COOL3R - 105710P81 - EVAP. GRUPO P.S.A. C4 / 307 (01-10)

6444G5 6450QQ 6450ZZ

Medida Panal: 195 x 260 x 50
Entrada: 17,4
Salida: 11,6
full aluminium brazed
parallel flow tecnology

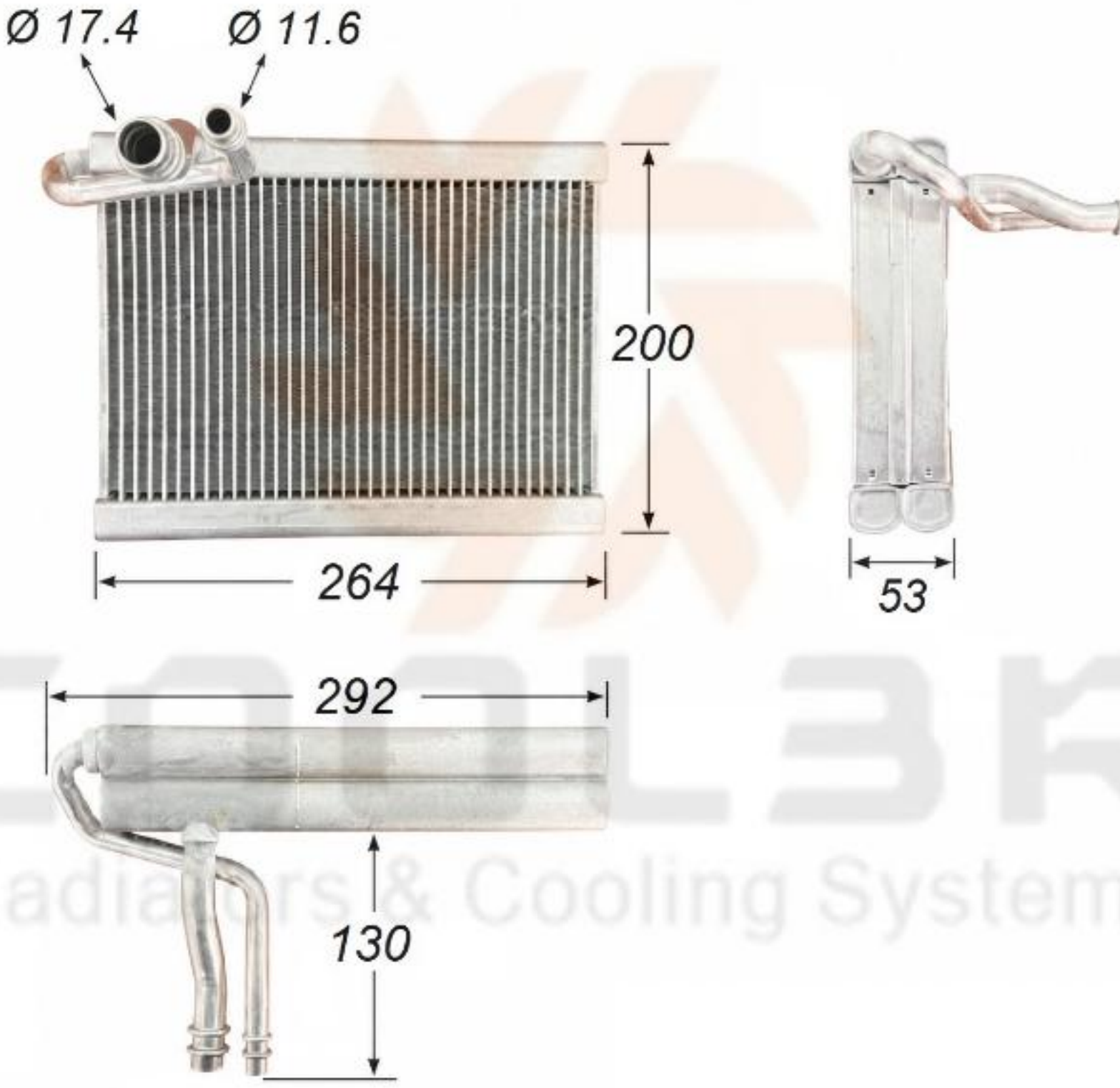
Ø 17.4
Ø 11.6
200
264
53
292
130