MAGNETI MARELLI - RO0034 - MODULO REFRIG. ACEITE GRUPO VW.
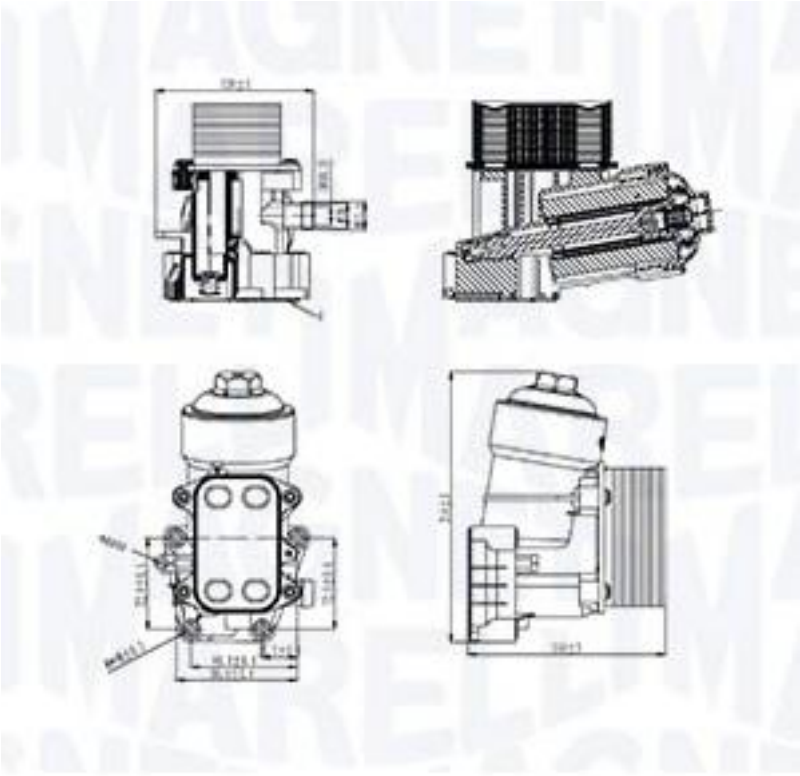
03L115389B 03L115389C 03L115389G 03L115389H