# MAGNETI MARELLI - RO0034 - MODULO REFRIG. ACEITE GRUPO VW.
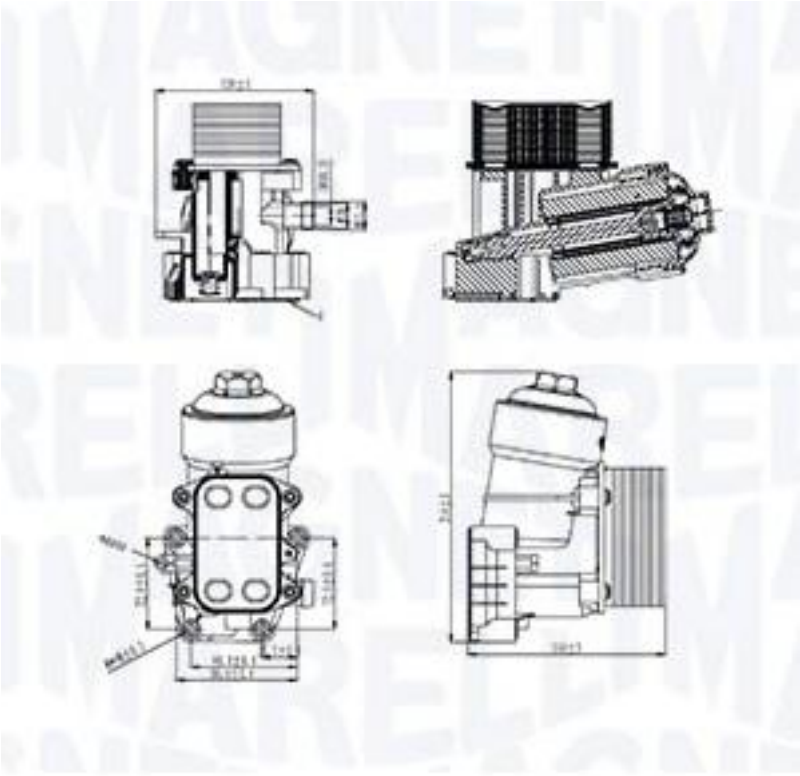
03L115389B  03L115389C  03L115389G  03L115389H