COOL3R - 108114P81 - EVAP. TOYOTA COROLLA (02-07)

8850102060 8850102080

260 x 255 x 58

Entrada: 18,2 mm

Salida: 15,4 mm

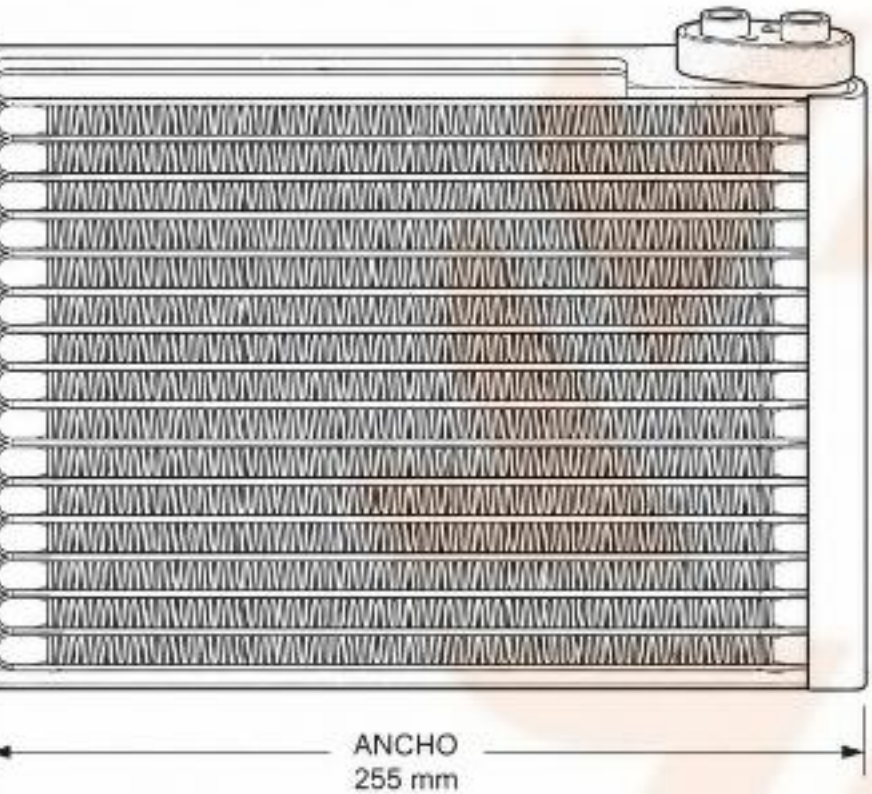

VISTA FRONTAL

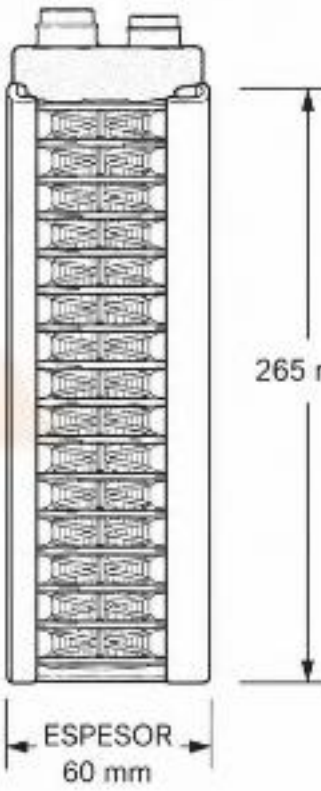

VISTA LATERAL

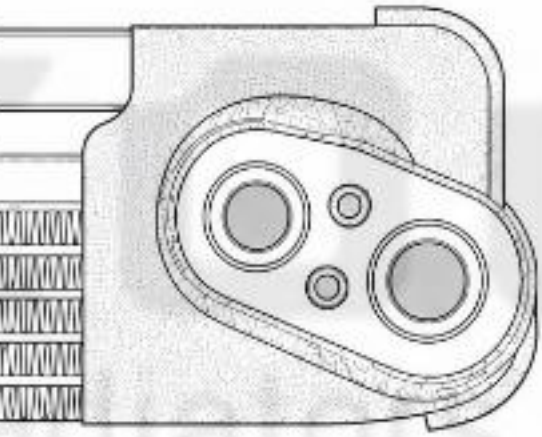

VISTA SUPERIOR – CONEXIÓN

ESPECIFICACIONES GENERALES

- Tipo: Evaporador
- Construcción: Aletas de Refrigeración Soldadas
- Material tubos: Aluminio
- Material aletas: Aluminio
- Conexiones: Entrada / Salida
- Posición conexiones: Superior (mismo extremo)
- Fijación: 2 orificios para tornillo

DIMENSION
Ancho:
Alto:
Espesor: