DENSO - DRR09035 - CALEF. FIAT DUCATO AUTOBÚS (250) 115 MULTIJET 2,0 D 06.2011-

77364283

Longitud de red: 160 mm

Ancho de red: 163 mm

Profundidad de red: 27 mm

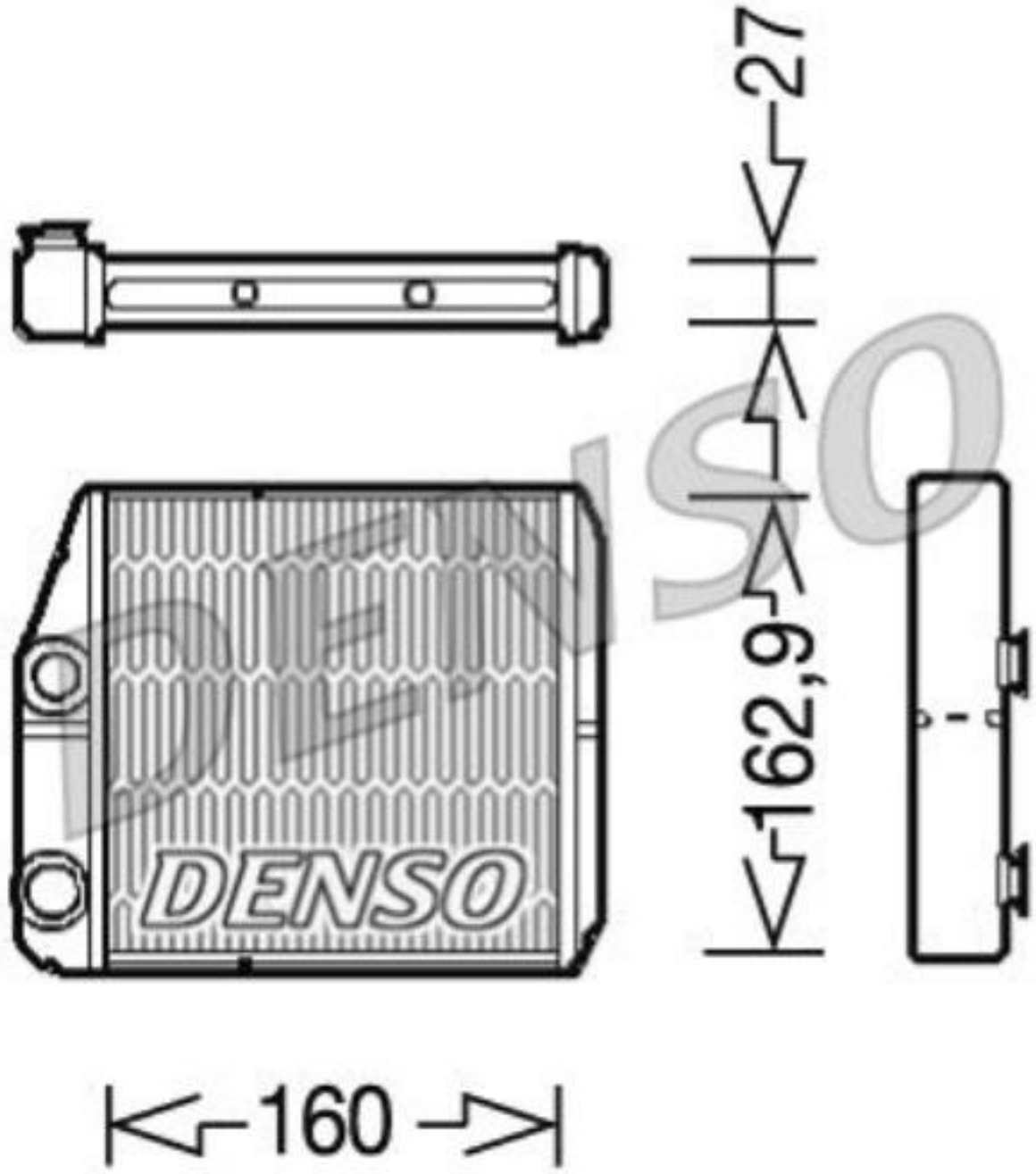
27
162,9
DENSO
160